Blackmagic URSA Broadcast G2

Die neue Blackmagic URSA Broadcast G2 ist eine unfassbar leistungsstarke, speziell für klassische und Online-Broadcaster designte Kamera. Mit drei Kameras in einem Body eignet sie sich zum Einsatz als 4K-Produktionskamera, 4K-Studiokamera oder 6K-Digitalfilmkamera! Sie können damit auf gängige SD-, UHS-II- und CFast-2.0-Karten oder externe USB-Laufwerke in gebräuchlichen Dateiformaten wie H.265, ProRes und Blackmagic RAW aufzeichnen. Sogar der Objektivanschluss ist austauschbar. Keine andere Broadcastkamera ist so flexibel!

4 019 €*

Kamera-Features

Effektive Sensorgröße
2/3-Zoll-Sensorgröße bei Verwendung mit 4K-B4-Mount
(tatsächliche Sensorgröße
23,10 x 12,99 mm)

Objektivanschluss
2/3-Zoll-B4-Mount ist installiert,
ein aktiver EF-Mount wird mitgeliefert

Blendensteuerung
Elektronische Steuerung per 12-poligem Broadcast-Anschluss. Steuerung bei Verwendung des URSA Mini Pro EF Mounts mit kompatiblen Objektiven über die EF-Mount-Pins

Objektivkorrektur
Kamerainterne Korrektur von Farbsäumen bei Verwendung kompatibler Broadcast-Objektive

Dynamikumfang
13 Blendenstufen

Dual Native ISO
0 dB und 18 dB Gain

Empfindlichkeit bei 0 dB Gain
f11 bei 2160p/59,94
f12 bei 2160p/50
2000 Lux bei 89,9 % Reflexion
1,1 Stops zusätzlicher Lichtverlust bei Verwendung eines 4K-B4-Mounts

Störspannungsabstand
64,62 dB bei 2160p
Ultra HD skaliert von 5,3K

Eingebaute ND-Filter
ND-Filterrad zum Einstellen der vier möglichen ND-Filterpositionen in Blendenstufen: „Clear“ (kein Filter), 2 Stops, 4 Stops und 6 Stops

Fokussierung
Fokustaste aktiviert Peaking-Funktion. Autofokus bei kompatiblen Objektiven mit Fokus-Servo verfügbar. Antippen und Gedrückthalten auf dem LCD bestimmt den zu fokussierenden Bildbereich und löst die Fokusautomatik aus.

Blendensteuerung
Blendenrad und Touchscreen-Schieberegler für manuelle Justagen der Blendenöffnung elektronisch steuerbarer Objektive. Blendentaste für sofortige automatische Blendeneinstellungen kompatibler Objektive zur Vermeidung abgeschnittener Pixel im „Film“-Modus. Belichtungsautomatik basierend auf durchschnittlichem Szenenkontrast im „Video“- und „Extended Video“-Modus

Bildschirmabmessungen
4 Zoll

Bildschirmtyp
LCD mit kapazitivem Touchscreen.

Bedienelemente
Touchscreen-Menüs auf 4-Zoll-Bildschirm. Tasten für weitere Steuerbefehle. 3 zuweisbare Schnelltasten, und 2 zuweisbare Schnelltasten (VTR und RET) mit kompatiblen Broadcast-Objektiven.

Aufnahme-Auflösungen und Frameraten für ProRes

3840 x 2160 (Ultra HD) bis zu 60 fps mit Ultra-HD-Fenster oder auf 5,3K gecropptem Sensor
3840 x 2160 (Ultra HD) bis zu 50 fps skaliert von der vollen Sensorfläche
1920 x 1080 (HD) bis zu 120 fps mit auf 2,7K gecropptem Sensor
1920 x 1080 (HD) bis zu 60 fps von Ultra HD skaliert oder auf 5,3K gecropptem Sensor
1920 x 1080 (HD) bis zu 50 fps skaliert von der vollen Sensorfläche

Aufnahme-Auflösungen und Frameraten für H.265

3840 x 2160 (Ultra HD) bis zu 60 fps mit Ultra-HD-Fenster oder auf 5,3K gecropptem Sensor
3840 x 2160 (Ultra HD) bis zu 50 fps skaliert von der vollen Sensorfläche

Aufnahme-Auflösungen und Frameraten für H.264

1920 x 1080 (HD) bis zu 60 fps von Ultra HD skaliert oder auf 5,3K gecropptem Sensor
1920 x 1080 (HD) bis zu 50 fps skaliert von der vollen Sensorfläche

Aufnahme-Auflösungen und Frameraten für Blackmagic RAW

6144 x 3456 (6K) bis zu 50 fps
6144 x 2560 (6K 2,4:1) bis zu 60 fps
5376 x 3024 (5,3K 16:9) bis zu 60 fps
3728 x 3104 (3,7K 6:5 anamorph) bis zu 60 fps
3840 x 2160 (Ultra HD) bis zu 60 fps
1920 x 1080 (HD) bis zu 150 fps

Projekt-Frameraten

23,98; 24; 25; 29,97; 30; 50; 59,94 und 60 fps.
Offspeed-Frameraten bis zu 60p in Ultra HD und bis zu 150p in HD.

Metadatenunterstützung

Automatische Objektivdatenübernahme von elektronischen B4-Objektiven. Automatische Speicherung von Kameraeinstellungen und Filmtafeldaten wie Projekt, Szenennummer, Take und spezielle Notizen.

Timecode-Generator

Hochakkurater Timecode-Generator. Zeitabweichung alle 8 Stunden beträgt weniger als einen Frame

Anschlüsse

SDI-Videoeingänge

1

SDI-Videoausgänge

1

SDI-Monitorausgänge

1

SDI-Raten

1,5G, 3G, 6G, 12G

Analoge Audioeingänge

2 XLR-Eingänge, umschaltbar zwischen Mikrofon- und Line-Pegel sowie AES-Digitalaudio. Unterstützt Phantomspeisung

Analoge Audioausgänge

1 x 3,5mm-Kopfhörerbuchse, unterstützt iPhone-Mikrofon für Talkback

Referenzeingänge

Tri-Sync, Black Burst, Timecode

Blendensteuerung

1 x 12-poliger Hirose-Anschluss für Broadcast-Objektive

Fernsteuerung

1 x 2,5mm-LANC-Buchse für Aufnahmestart/-stopp sowie Blenden- und Fokuseinstellung bei kompatiblen Objektiven

Computerschnittstelle

1 USB-Anschluss Typ C 3.1 Gen 2 mit Stromspeisung zum Aufzeichnen auf externe Laufwerke und Verbinden von Blackmagic Focus und Zoom Demands. 1 USB-Anschluss Typ C für Software-Updates

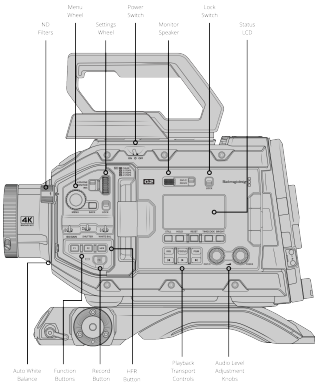
Menu Wheel
Power Switch
Lock Switch
ND Filters
Settings Wheel
Monitor Speaker
Status LCD
Auto White Balance
Function Buttons
Record Button
Iris Button
Playback Transport Controls
Audio Level Adjustment Knobs

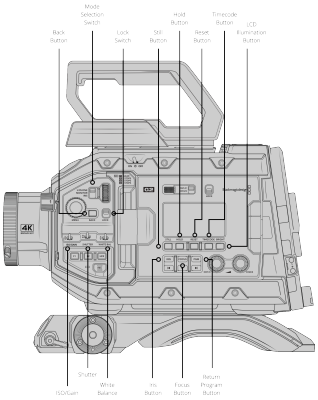
Mode Selection Switch
Back Button
Lock Switch
Still Button
Hold Button
Reset Button
Timecode Button
LCD Illumination Button
Shutter (SD/Gain)
White Balance
Iris Button
Focus Button
Return Program Button

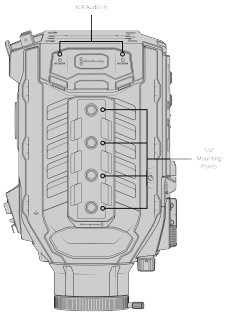
XLR Audio In
1/4" Mounting Points

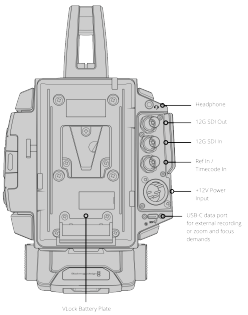
Headphone
12G SDI Out
12G SDI In
Ref In / Timecode In
+12V Power Input
USB-C data port for external recording or zoom and focus demands
V-Lock Battery Plate

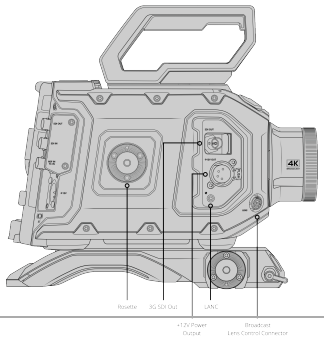
Rosette
3G SDI Out
LANC
+12V Power Output
Broadcast Lens Control Connector

Audio

Mikrofone
Integriertes Stereomikrofon

Eingebauter Lautsprecher
1 Monolautsprecher

Normen

SD-Videonormen
Keine

HD-Videonormen
1080p/23,98; 1080p/24; 1080p/25; 1080p/29,97; 1080p/30; 1080p/50; 1080p/59,94; 1080p/60 1080i/50; 1080i/59,94; 1080i/60

Ultra-HD-Videonormen
2160p/23,98; 2160p/24; 2160p/25; 2160p/29,97; 2160p/30; 2160p/50; 2160p/59,94; 2160p/60

SDI-Konformität
SMPTE 292M, SMPTE 424M, SMPTE 425M Level A und Level B, SMPTE 2081-1, SMPTE 2081-10, SMPTE 2082-1 und SMPTE 2082-10

SDI-Audioabtastfrequenz
48 kHz und 24 Bit

Medien

Medien
2 CFast-2.0-Kartenschächte. 2 SD-UHS-II-Kartenschächte. 1 USB-C 3.1 Gen 2 Erweiterungsport zur Stromversorgung beim Aufzeichnen auf externe Datenträger.

Speicherträgerformat
Formatiert Datenträger in ExFAT (Windows/Mac) oder HFS+ (Mac)

Bitte entnehmen Sie Näheres zu kompatiblen Datenträgern der Bedienungsanleitung oder der Informationsnotiz unter www.blackmagicdesign.com/de/support

Unterstützte Codecs

Codecs
Apple ProRes 422 HQ
Apple ProRes 422
H.265 SDI (10-bit 4:2:2)
H.265 High (10-bit 4:2:0)
H.265 Medium (10-bit 4:2:0)
H.265 Low (10-bit 4:2:0)
H.264 SDI (10-bit 4:2:2)
H.264 High (8-bit 4:2:0)
H.264 Medium (8-bit 4:2:0)
H.264 Low (8-bit 4:2:0)
Blackmagic RAW Constant Bitrate 3:1
Blackmagic RAW Constant Bitrate 5:1
Blackmagic RAW Constant Bitrate 8:1
Blackmagic RAW Constant Bitrate 12:1
Blackmagic RAW Constant Quality Q0
Blackmagic RAW Constant Quality Q1
Blackmagic RAW Constant Quality Q3
Blackmagic RAW Constant Quality Q5

Steuerung

Externe Steuerung
Steuerung kompatibler Objektive bei Verwendung der Blackmagic Zoom und Blackmagic Focus Demands. Blackmagic SDI Control Protocol. Steuerung über iPads per Bluetooth. 1 x 2,5mm-LANC-Anschluss für Objektiv- und Aufzeichungssteuerung

Farbkorrektor

Farbkorrektor
DaVinci YRGB

Talkback und Tally

Talkback
SDI-Kanäle 15 und 16, und
iPhone Headset

Live-Tally-Anzeigen
Tallys auf dem LCD, URSA Viewfinder
und URSA Studio Viewfinder

Speicher-Features

Speichertyp
2 CFast-2.0-Karten
2 SD-UHS-II-Karten
1 hochschneller USB-C-Erweiterungsport für externe Datenträger
2,5-Zoll-SSD mit dem optionalen URSA Mini Recorder

Speicherraten
Berechnung der Speicherraten basierend auf 30 Frames pro Sekunde.

6144 x 3456 (6K)
Blackmagic RAW 3:1 - 323 MB/s
Blackmagic RAW 5:1 - 194 MB/s
Blackmagic RAW 8:1 - 121 MB/s
Blackmagic RAW 12:1 - 81 MB/s
Blackmagic RAW Q0 - 242–483 MB/s
Blackmagic RAW Q1 - 162–387 MB/s
Blackmagic RAW Q3 - 108–277 MB/s
Blackmagic RAW Q5 - 65–162 MB/s
6144 x 2560 (6K 2,4:1)
Blackmagic RAW 3:1 - 240 MB/s
Blackmagic RAW 5:1 - 144 MB/s
Blackmagic RAW 8:1 - 90 MB/s
Blackmagic RAW 12:1 - 60 MB/s
Blackmagic RAW Q0 - 180–359 MB/s
Blackmagic RAW Q1 - 120–287 MB/s
Blackmagic RAW Q3 - 80–205 MB/s
Blackmagic RAW Q5 - 49–120 MB/s
5376 x 3024 (5,3K 16:9)
Blackmagic RAW 3:1 - 248 MB/s
Blackmagic RAW 5:1 - 149 MB/s
Blackmagic RAW 8:1 - 94 MB/s
Blackmagic RAW 12:1 - 63 MB/s
Blackmagic RAW Q0 - 186–371 MB/s
Blackmagic RAW Q1 - 125–297 MB/s
Blackmagic RAW Q3 - 84–213 MB/s
Blackmagic RAW Q5 - 51–125 MB/s
3728 x 3104 (3,7K 6:5 anamorph)
Blackmagic RAW 3:1 - 177 MB/s
Blackmagic RAW 5:1 - 106 MB/s
Blackmagic RAW 8:1 - 67 MB/s
Blackmagic RAW 12:1 - 45 MB/s
Blackmagic RAW Q0 - 133–265 MB/s
Blackmagic RAW Q1 - 89–212 MB/s
Blackmagic RAW Q3 - 60–152 MB/s
Blackmagic RAW Q5 - 36–89 MB/s
3840 x 2160 (Ultra HD)
Apple ProRes 422 HQ - 110 MB/s
Apple ProRes 422 - 73.6 MB/s
H.265 SDI - 12.3 MB/s
H.265 High - 10.8 MB/s
H.265 Medium - 7.8 MB/s
H.265 Low - 3.2 MB/s
Blackmagic RAW 3:1 - 127 MB/s
Blackmagic RAW 5:1 - 77 MB/s
Blackmagic RAW 8:1 - 48 MB/s
Blackmagic RAW 12:1 - 32 MB/s
Blackmagic RAW Q0 - 96–190 MB/s
Blackmagic RAW Q1 - 64–153 MB/s
Blackmagic RAW Q3 - 43–109 MB/s
Blackmagic RAW Q5 - 26–64 MB/s
1920 x 1080
Apple ProRes 422 HQ - 27.5 MB/s
Apple ProRes 422 - 18.4 MB/s
H.264 SDI - 7.0 MB/s
H.264 High - 5.6 MB/s
H.264 Medium - 3.2 MB/s
H.264 Low - 1.8 MB/s
Blackmagic RAW 3:1 - 19 MB/s
Blackmagic RAW 5:1 - 12 MB/s
Blackmagic RAW 8:1 - 7.8 MB/s
Blackmagic RAW 12:1 - 5.2 MB/s
Blackmagic RAW Q0 - 23–47 MB/s
Blackmagic RAW Q1 - 16–37 MB/s
Blackmagic RAW Q3 - 10–27 MB/s
Blackmagic RAW Q5 - 6–16 MB/s

Die angegebenen Speicherraten für „Constant Quality“ dienen nur als Anhaltspunkt.
Die tatsächlichen Speicherraten hängen allein von den dargestellten Bildmotiven ab.

Aufnahmeformate

Apple ProRes 3840 x 2160 und 1920 x 1080 mit „Film“-, „Video“- oder „Extended Video“-Dynamikumfang oder benutzerdefinierter 3D-LUT.
H.265 3840 x 2160 mit „Film“-, „Video“- oder „Extended Video“-Dynamikumfang oder benutzerdefinierter 3D-LUT.
H.264 1920 x 1080 mit „Film“-, „Video“- oder „Extended Video“-Dynamikumfang oder benutzerdefinierter 3D-LUT.
Blackmagic RAW Q0, Q1, Q3, Q5, 3:1, 5:1, 8:1 and 12:1 mit 6144 x 3456, 6144 x 2560, 5376 x 3024, 3728 x 3104, 3840 x 2160, 1920 x 1080 aufgezeichnet in nichtlinearen 12 Bit mit „Film“-, „Extended Video“- oder „Video“-Dynamikumfang, oder in die Metadaten eingebettete benutzerspezifische 3D-LUT

Software

Inbegriffene Software

Blackmagic OS
DaVinci Resolve Studio für Mac und Windows inklusive Aktivierungsschlüssel
Blackmagic Camera Setup
Blackmagic RAW Player
Blackmagic RAW QuickLook Plug-in
Blackmagic RAW SDK
Blackmagic RAW Speed Test

Betriebssysteme

Mac Catalina 10.15,
Mac Big Sur 11.1 oder höher

Windows 10, 64 Bit

Strombedarf

Stromversorgung

1 externes 12V-DC-Netzteil für 100 W mit IEC-C14 Eingang für 100–240 V AC 50/60 Hz

Externer Stromversorgung

1 vierpolige XLR-Buchse für externe Stromquellen oder Akkuaufladung
1 x 12-poliger Molex-Steckverbinder an der Akkuträgerplatte hinten

Stromanschlüsse

+12V regulierter 4-poliger XLR-Ausgang an der Seite der Kamera
+12V regulierter D-Tap-Ausgang an der VLock-Akkuplatte

Strom

Befestigungsvorrichtung am Kamerarücken kompatibel mit branchenüblichen Trägerplatten für V-Mount- und Gold-Mount-Akkus

Zubehör

Optionales Zubehör

Blackmagic URSA Viewfinder
Blackmagic URSA Studio Viewfinder
Blackmagic Camera Fiber Converter
Blackmagic Studio Fiber Converter
Blackmagic URSA Mini Pro PL mount
Blackmagic URSA Mini Pro F mount
Blackmagic URSA Mini Mic Mount
Blackmagic URSA Mini Recorder
Blackmagic URSA Gold Battery Plate

Physische Spezifikationen

Umgebung

Betriebstemperatur
0–40 °C

Lagerungstemperatur
-20–45 °C

Relative Luftfeuchtigkeit
0–90 % nicht kondensierend

Im Lieferumfang enthalten

Blackmagic URSA Broadcast G2
4K-B4-Objektivanschluss ist installiert
B4-Verschlusskappe
EF-Objektivanschluss mit Schutzkappe
VLock-Akkuträgerplatte ist installiert
URSA 12V-100W-Netzteil
URSA Mini Shoulder Pad (Trägerplatte)
URSA Mini oberer Griff und Gummipfropfen
Viewfinder-Trägerplatte
2 x 1/4"-Schrauben für die Shoulder-Pad-Trägerplatte
2 lange 1/4"-Schrauben für den oberen Griff
2 kurze 1/4"-Schrauben für den oberen Griff
8 Schrauben für den EF-Mount
4 Ersatzschrauben für die VLock-Trägerplatte
Startermappe mit QR-Code zum Download der Kamerasoftware
DaVinci Resolve Studio Mappe
DaVinci Resolve Studio Aktivierungsschlüssel

Garantie

12 Monate
eingeschränkte Herstellergarantie

Für alle Elemente auf dieser Website gilt das Copyright von Blackmagic Design Pty. Ltd. 2021. Alle Rechte vorbehalten. Alle Handelsmarken sind Eigentum ihrer jeweiligen rechtmäßigen Besitzer. Unverbindliche Preisempfehlungen inkl. MwSt. zzgl. Versand- und Zustellungskosten. Diese Website nutzt Remarketing-Dienste. Besuchern unserer Website werden unsere Inhalte auch auf Fremdanbieter-Websites angezeigt. Sie können sich jederzeit abmelden, indem Sie Ihre Cookie-Einstellungen ändern. Datenschutzerklärung

Zugelassene Blackmagic Design Reseller